fantasia 2

POZZI-GINORI

vaso sospeso

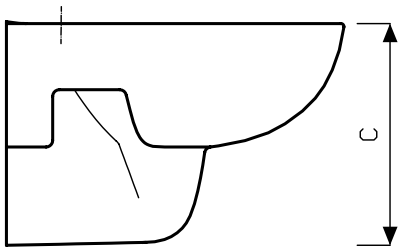

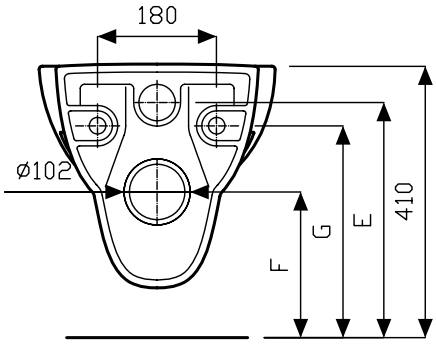

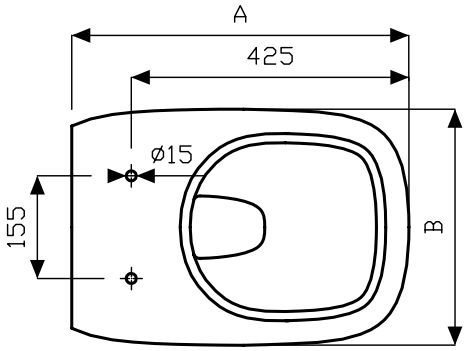

		Quote d'ingombro			Quote d'installazione		
Cod.	**descrizione**	**A**	**B**	**C**	**F**	**G**	**E**
50315	vaso sospeso	515	355	335	220	320	355

Le misure sono da considerarsi indicative. Pozzi-Ginori S.p.A. si riserva il diritto di apportare, in qualsiasi momento, modifiche tecniche, costruttive e dimensionali utili al miglioramento della nostra produzione

50315_TPM_24.11.2008.A